# Изделия для дорожного строительства:

## Плиты железобетонные для покрытия городских дорог

Серии 3.503.1-93, 3.503-17

Плиты предназначены для устройства сборных покрытий временных автомобильных дорог промышленных предприятий.

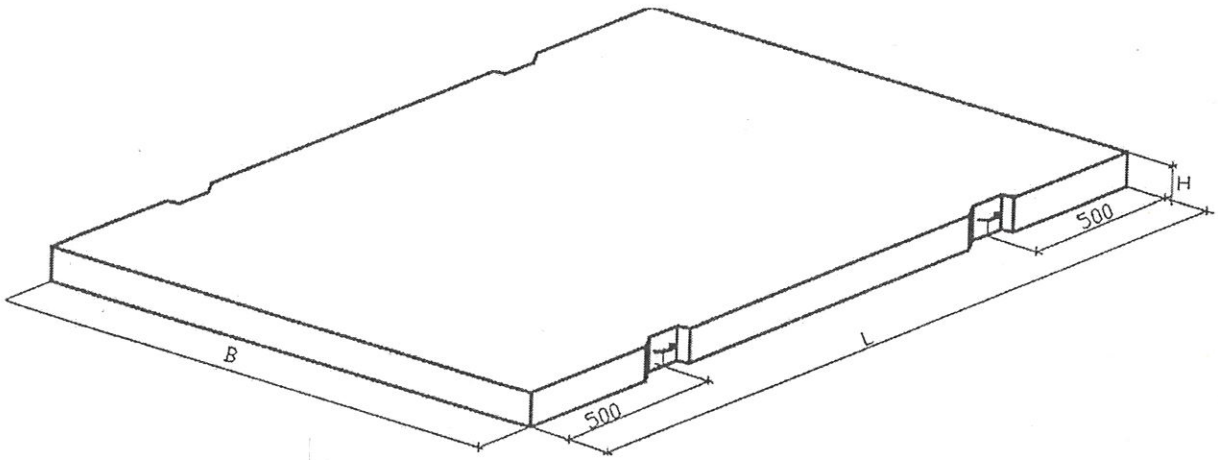


| Марка изделия | Размеры, мм | | | Марка бетона | Бетон, м3 | Вес, т |
|---|---|---|---|---|---|---|
| | L | B | H | | | |
| ПДС20.15-6 | 1990 | 1490 | 170 | М400, F300, W4 | 0,49 | 1,23 |
| ПДС20.15-17 | 1990 | 1490 | 210 | | 0,61 | 1,53 |
| ПДС20.15-25 | | | | | | |
| ПД20.15-17 | | | | | | |