Гражданское и промышленное строительство:

Колонны

Колонны двухэтажные средние. ГОСТ 18979-90 Серия 1.020-1/87 (1.020-1/83)

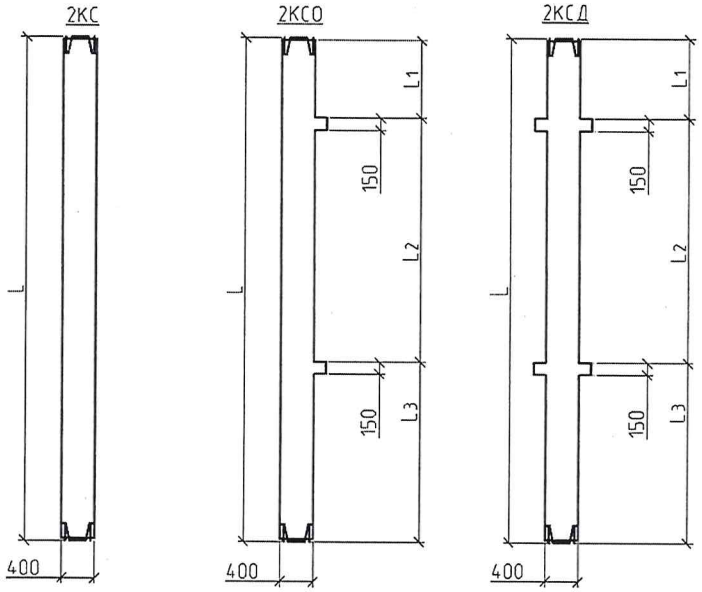

Марка изделия	Размеры, мм				Марка бетона	Бетон, м^3	Вес, т
	L	L1	L2	L3			
2 КС.42-...	8400	-	-	-	М300 ..... М550	1,34	3,35
2 КСО.42-...		1050	4200	3150		1,36	3,4
2 КСД.42-...						1,38	3,45

Колонны двухэтажные верхние.

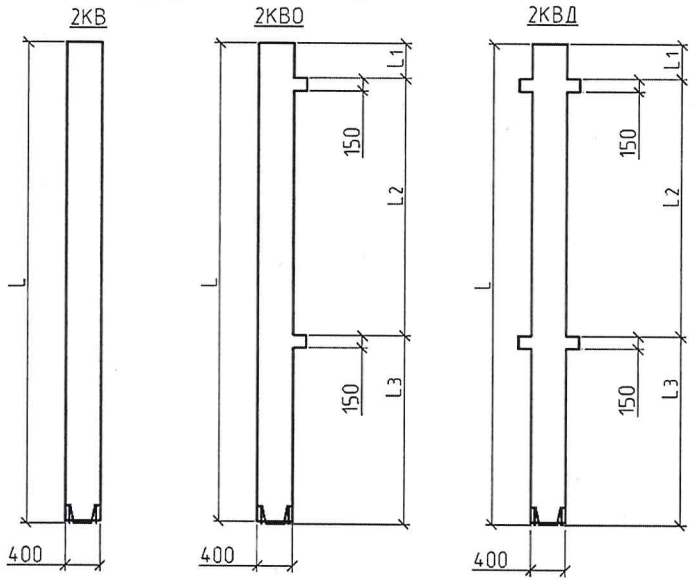

Марка изделия	Размеры, мм				Марка бетона	Бетон, м^3	Вес, т
	L	L1	L2	L3			
2 КВ.42-...	8400	-	-	-	М300 ..... М550	1,34	3,35
2 КВО.42-...		1050	4200	3150		1,36	3,4
2 КВД.42-...						1,38	3,45